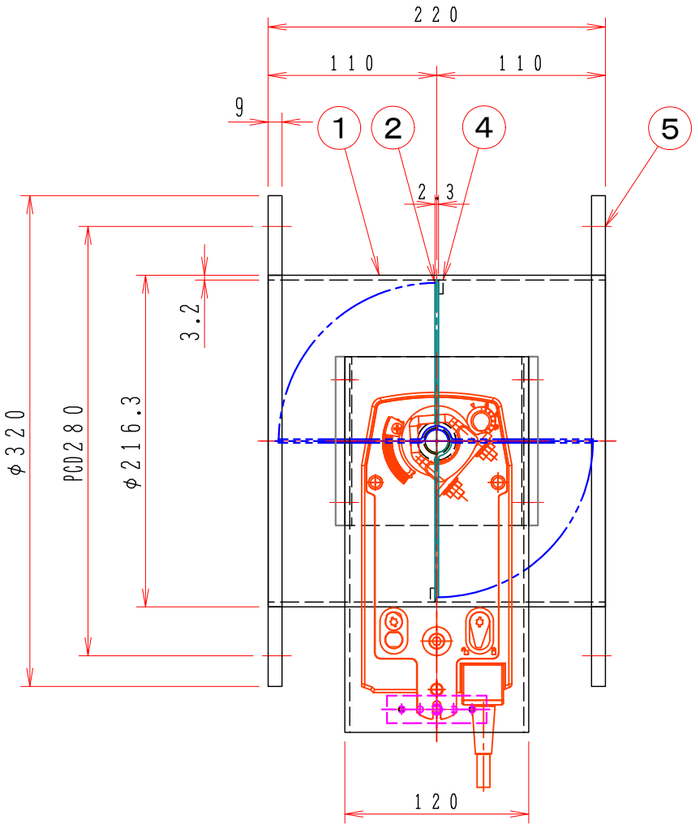

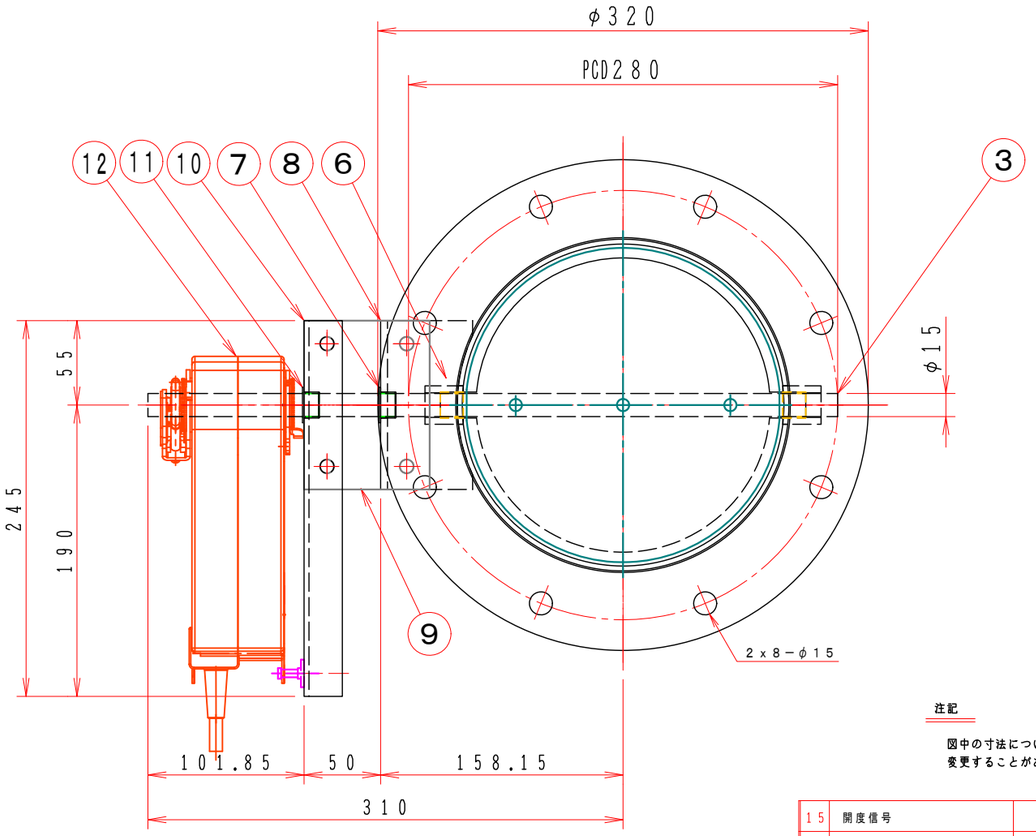

注記

図中の寸法については現場調査及び機器設計等の進捗にともなって変更することがある。

No	部品名称 TITLE	数量 QTY	備考（規格・寸法）(DIMENSIONS)	
15	開度信号		NF24A−SR AC／DC−24V DC 2〜10V	オプション
14	比例制御		NF24A−SR AC／DC−24V DC 0〜10V	オプション
13	開閉信号		S2	オプション
12	ロータリーアクチェーター	1	NFA AC 24V〜240V DC 24V〜125V	BERIMO
11	ドライブッシュ	1	LFZF15−10	
10	駆動部取付板	1	SPC 3.2t	
9	接続板	2	SS400 6t	
8	軸受取付基台	1	SPC 4.5t	
7	ドライブッシュ	1	LFZF15−10	
6	シャフトボス	2	B20315XS	
5	フランジ	1組	JIS−5K SS400 9t	
4	羽根当て	1	SS400 3.2x10	
3	シャフト	1	SGD φ15	
2	可動羽根	1	SPC 2.3t	
1	ダンパー本体	1	MD−200A SPC 3.2t	

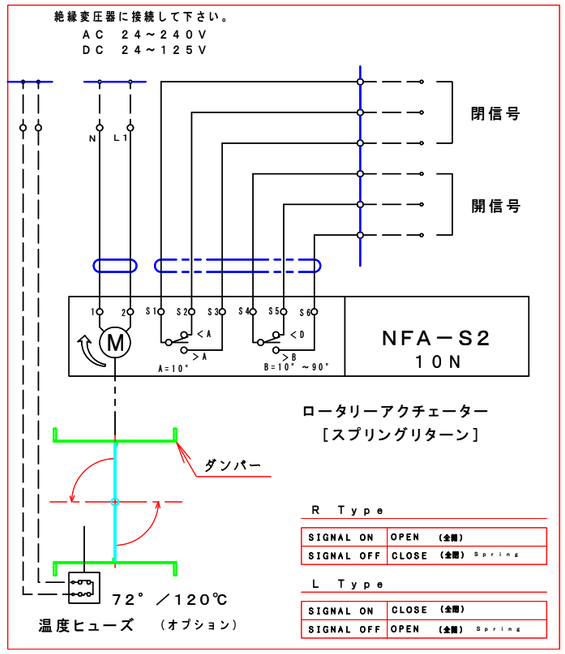

ロータリーアクチェーター
［スプリングリターン］

R Type

SIGNAL ON	OPEN (全開)
SIGNAL OFF	CLOSE (全閉) Spring

L Type

SIGNAL ON	CLOSE (全閉)
SIGNAL OFF	OPEN (全開) Spring

特　記

1．板フランジとケーシング接合部の内面は全溶接、外側は点付溶接。

2．塗装は内外面錆止め塗装外面シルバー１回塗り。

3．本図ダンパーの使用範囲は下記の通です。　外径寸法はインチサイズ（鋼管）です。

静圧：±２．０ＫＰａ以下　風速：２０ｍ／ｓ以下　温度：−１０〜６０℃以下

☆　屋内使用清浄空気用です。屋外使用、腐食性ガス等の場合はお問い合せ下さい。

☆　ロータリーアクチェーターは仕様により異なります、別途お問い合せ下さい。

☆　スプリングにより全閉（ＥＨＰＭＬＲＦ−□□□−Ｓ）・スプリングにより全開（ＥＨＰＭＬＬＦ−□□□−Ｓ）

回数 REV.MARK	年月日 DATE	承認 APPROVED BY	変更者 REVISED BY	記事 CONTENTS

変更 REVISIONS

尺度 SCALE 1：4

単位 UNITS mm

承認 APPROVED BY

設計 DESIGNED BY

検図 CHECKED BY

製図 DRAWN BY 武田 JAN. 21. 2015

名称 TITLE

モーター・ダンパー
ＥＨＰＭＲＬＦ−２００Ａ−Ｓ
スプリングリターン

(SS)

栄進空調株式会社
EISHIN KUCHO CO., LTD.

図面番号 DRAWING NO. EHPMRLF−200A−S　01/10

変更回数 REV.MARK 02

M/#　保管 REGISTERED　O/#　工事番号 JOB No.